PŮDORYS 1:50

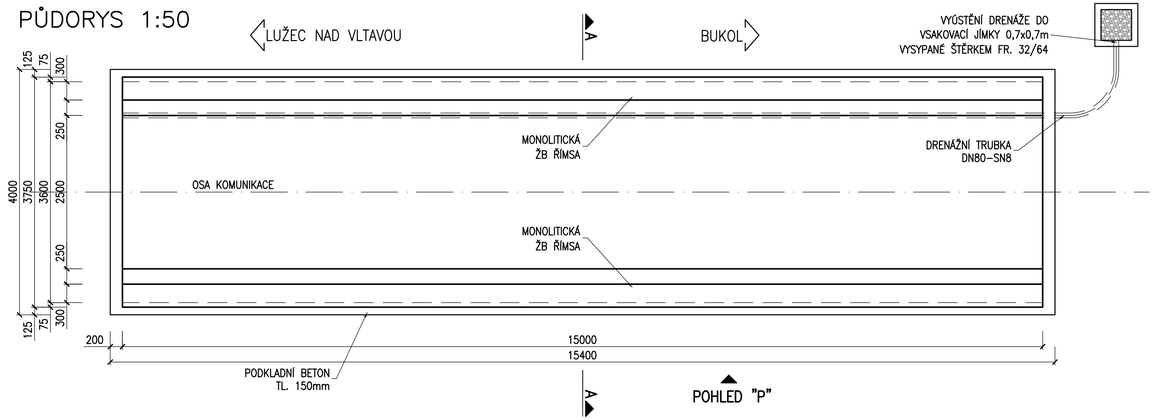

POHLED "P" 1:50

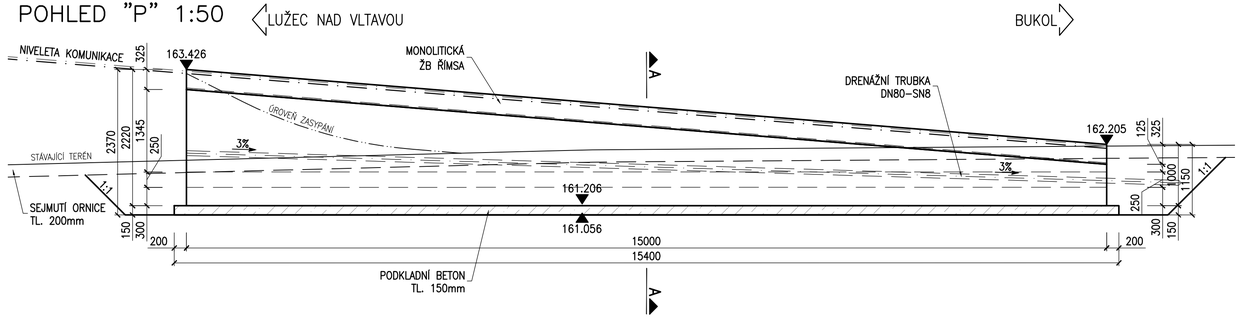

ŘEZ A–A 1:50

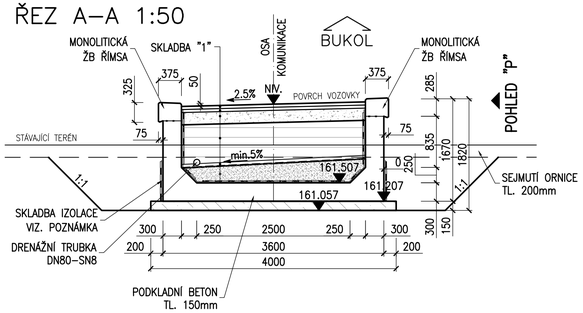

VYTÝČENÍ:

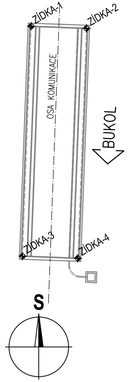

Body	Souřadnice	
	X	Y
ZÍDKA-1	1017328,163	740936,552
ZÍDKA-2	1017328,299	740932,955
ZÍDKA-3	1017343,152	740937,117
ZÍDKA-4	1017343,288	740933,520

SKLADBA "1": (sestupně)

- ACO 11 50mm dle ČSN EN 13108–1, 73 6121
- R–MAT 50mm dle ČSN EN 13108–8, 73 6121
- $\check{S}D_B$ FR. 0/32 200mm dle ČSN EN 13285, 73 6126–1
- CELKEM 300mm
- ZEMINA VHODNÁ NEBO PODMÍNEČNĚ DO NÁSYPŮ DLE ČSN 73 6133
  - HUTNIT PO VRSTVÁCH max. 0,3m – PŘED ZHUTNĚNÍM!
- OCHRANNÝ OBSYP TL. 50mm
  - ŠTĚRKOPÍSEK FR. 0/8
- TĚSNÍCÍ VRSTVA
  - GEOMEMBRÁNA
  - min. PEVNOST 20kN/m
  - TAŽNOST 20% OBĚMA SMĚRY
- PODSYP POD TĚSNÍCÍ VRSTVOU
  - $\check{S}D_A$ FR. 0/32
  - HUTNIT NA I_D=0,85
  - HUTNIT PO VRSTVÁCH max. 0,3m – PŘED ZHUTNĚNÍM!

KVALITA MATERIÁLU:

BETON:

PODKLADNÍ BETON	C12/15–XC2 (CZ)
PILOTY	C25/30–XC2+XA2 (CZ)
ZÁKLADY	C30/37–XC2+XF3+XA2 (CZ)
DŘÍK OPĚRY A KŘÍDLA	C30/37–XC4, XD3, XF2 (CZ)
ZÁVĚRNÁ ZÍDKA	C30/37–XC3+XD1+XF2 (CZ)
ŘÍMSY	C30/37–XC4+XD3+XF4 (CZ)
ÚLOŽNÝ PRÁH	C30/37–XC4+XD1+XF3 (CZ)
PODLOŽISKOVÉ BLOKY	C30/37–XC3+XD1+XF3 (CZ)
PANEL MOSTOVKY	BETON VYZTUŽENÝ VLÁKNY min. pevnost v tlaku 150MPa min. pevnost v tahu 10MPa
–vlivy prostředí	XC4+XD3+XF4 (CZ)
OPĚRNÁ ZEĎ	C30/37–XC2+XF2 (CZ)
BETON DLAŽBY	C20/25–nXF3
PROKLÁDANÝ BETON	C16/20–nXF3
VÝPLŇOVÝ BETON	C16/20–nXF3
BETONOVÝ SOKL	C16/20–XF1

Značení dle normy ČSN EN 206
Návrhová životnost 100 let

OCEL:

VÝZTUŽ	B500B
PŘEDPINACÍ LANA	St1770/1570 –15,7mm
ZÁVĚSY	min. pevnost v tahu 1860MPa min. mez kluzu 1500MPa $\sigma_{0,1}$=1640MPa
OCELOVÝ PILIŘ	S355K2+N
KOTEVNÍ PRVKY ZÁVĚSŮ	S355JR
KONSTRUKČNÍ OCEL	S235JR
ZÁBRADLÍ	S355JR
ŠTĚTOVNICE IIIN	S235JR

POZNÁMKY

1. VŠECHNY NEPOPSANÉ HRANY ZÁKLADU ZKOSIT 20/20mm VLOŽENÍM LIŠTY DO BEDNĚNÍ.
2. VŠECHNY ZASYPANÉ PLOCHY BUDOU OCHRÁNĚNY DO ÚROVNĚ 0,25m POD UPRAVENÝ TERÉN VE SKLADBĚ:
   - 1x ASFALTOVÝ PENETRAČNÍ NÁTĚR
   - 2x ASFALTOVÝ IZOLAČNÍ NÁTĚR
3. JAKO OCHRANA TÉTO IZOLACE BUDE SLOUŽIT NETKANÁ GEOTEXTILIE S DEFINOVANÝMI VLASTNOSTMI:
   - CBR>4kN
   - ODOLNOST PROTI PRORAŽENÍ <3,0mm
   - PEVNOST V TAHU min. 10kN/m
   - TLOUŠŤKA PŘI ZATÍŽENÍ 2,0kPa >4,0mm
   - MINIMÁLNÍ PLOŠNÁ HMOTNOST 400g/m2
4. DRENÁŽNÍ TRUBKA DN80 MUSÍ SPLŇOVAT MINIMÁLNÍ KRUHOVOU TUHOST SN8.
5. DRENÁŽNÍ TRUBKA BUDE OBALENA FILTRAČNÍ VRSTVOU, NAPŘ. KOKOSOVOU.

PŘED ZAPOČETÍM VÝROBY PŘEDLOŽÍ DODAVATEL AUTORŮM PROJEKTU KE SCHVÁLENÍ DÍLENSKOU DOKUMENTACI! JAKÉKOLIV PŘÍPADNÉ ZMĚNY ČI ÚPRAVY V PROJEKTOVÉ DOKUMENTACI JE TŘEBA KONZULTOVAT A NECHAT SCHVÁLIT AUTORY PROJEKTU !

Hierarchie projektové dokumentace - v případě nesrovnalostí mezi jednotlivými částmi dokumentace platí, že:
- kóty napsané na výkresu platí, i když se liší od velikostí odměřených na stejném výkresu,
- výkresy podrobnějšího měřítka mají přednost před výkresy hrubšího měřítka, pořízenými ke stejnému datu,
- textová určení (specifikace) mají přednost před výkresy,
- úpravy povrchu v tabulkách a textových určeních (specifikacích) mají přednost před znázorněním na výkresech,
- bez ohledu na předcházející podmínky má dokumentace pozdějšího data vždy přednost před dokumentací dřívějšího data.
- umístění a specifikace koncových prvků v projektové dokumentaci jednotlivých specialistů profesí jsou směrné. Konkrétní typy, provedení a barevnost koncových prvků podléhají schválení autorů stavby na základě vzorkování.

SOUŘADNICOVÝ SYSTÉM: S–JTSK
VÝŠKOVÝ SYSTÉM: Bpv

ČÍSLO PARÉ

PROJEKT: **LÁVKA PRO PĚŠÍ A CYKLISTY PŘES VLTAVU V LUŽCI NAD VLTAVOU**
STUPEŇ PROJEKTU: DOKUMENTACE PRO STAVEBNÍ POVOLENÍ (DSP)

INVESTOR: **OBEC LUŽEC NAD VLTAVOU**
1. Máje 176, 277 06 – Lužec nad Vltavou

HLAVNÍ PROJEKTANT: **Ing. Petr Tej, Ph.D., Ing.arch. Marek Blank**
Nad Tratí 386/15, 160 00 Praha 6 – Dejvice, t: +420 775602006, e: marek.blank@seznam.cz
ZODPOVĚDNÝ PROJEKTANT: Ing.arch. Marek Blank

PROJEKČNÍ TÝM: Ing. Petr Tej, Ph.D., Ing.arch. Marek Blank
Doc.Ing. Lukáš Vráblík, Ph.D., Ing. Jan Mourek, Ing. arch. Alena Tejová

ČÁST DOKUMENTACE: **DOPLNĚNÍ PROJEKTOVÉ DOKUMENTACE**
VÝKRES: **2** **TVAR ZÍDKY**
DATUM: 6/2018
MĚŘÍTKO: 1:250

Jakékoliv šíření či rozmnožování tohoto materiálu či jeho části a nakládání s ním pro jiný účel, než je určeno, je zakázáno a podléhá autorskému zákonu. Všechna práva vyhrazena. © 2018